・対象年齢は、幼児/3～6歳・児童/6～12歳とする。
・最大落下高さは、1800とする。
・最小必要空間は、W6500×D5900×H3600 以上とする。
・JISGに準拠する配管又は構造用炭素鋼鋼管及び鋼材とする。
・鋼材は亜鉛メッキ（電気又は溶融）とし、環境対応型焼付塗装仕上げとする。
・基礎図は、参考図とする。
・本製品は、（一社）日本公園施設業協会賠償責任保険加入製品とする。
・本製品は、JPFA-SP-S:2024に準拠した製品とする。

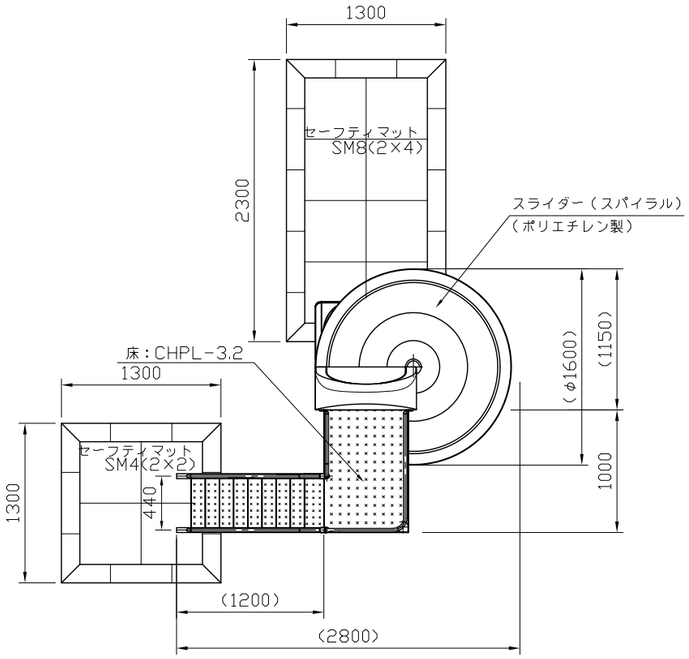

平面図　S＝1:50

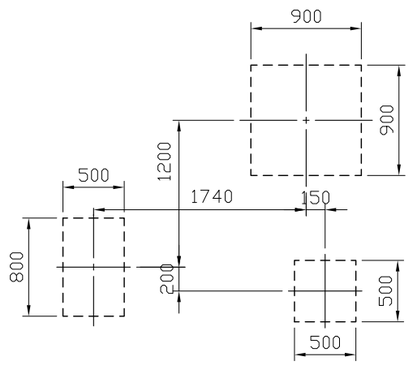

基礎伏図　S＝1:50

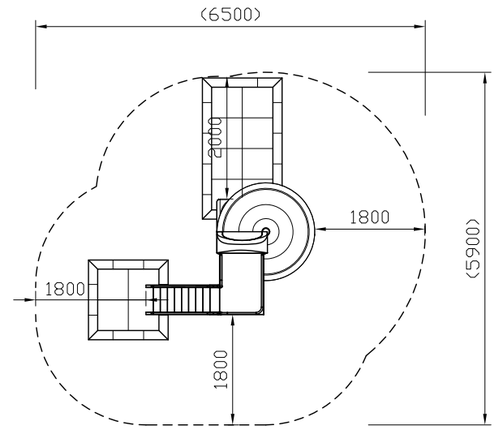

安全領域平面図　S＝1:100

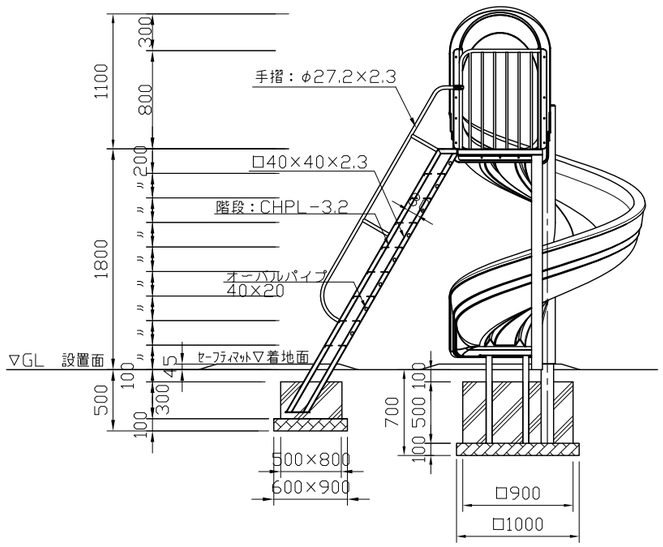

正面図　S＝1:50

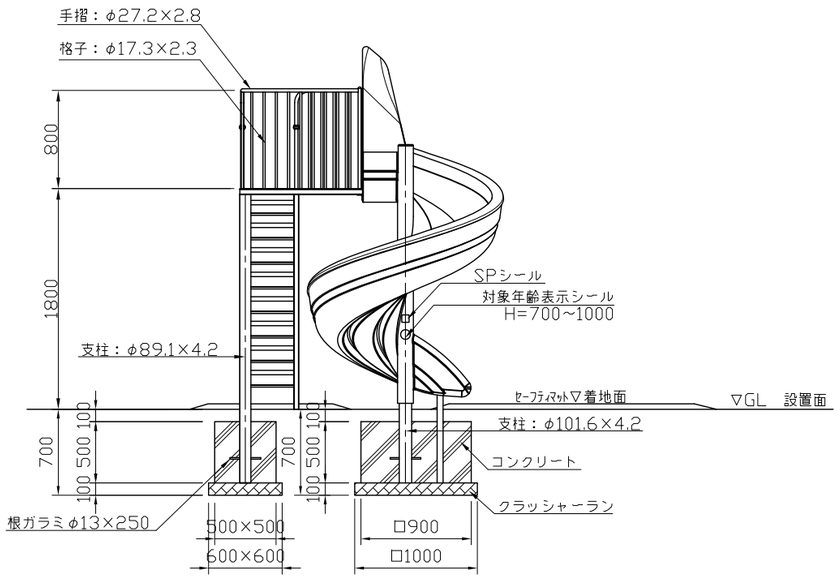

側面図　S＝1:50

類別	標準品	図種	承認図	名称	RSK-18P+M　すべり台（H=1800）マット付	製図	承認	図面番号	年.月.日	単位	縮尺
						斎藤	上條	RSK-18P+M	2024.04.01	mm	図示

株式会社 丸山製作所