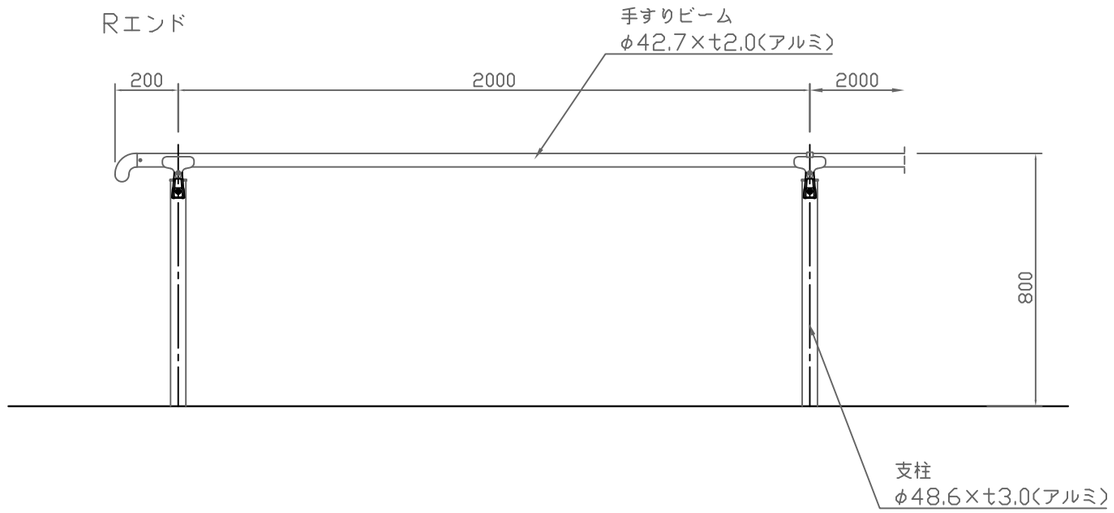

正面図　S＝1:20

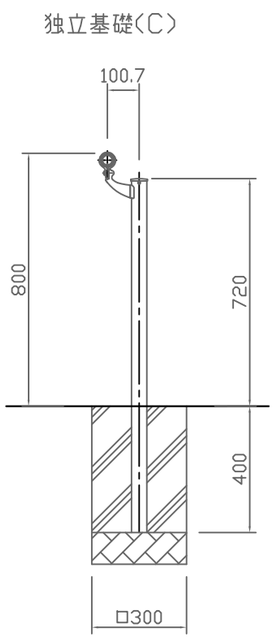

断面図　S＝1:20

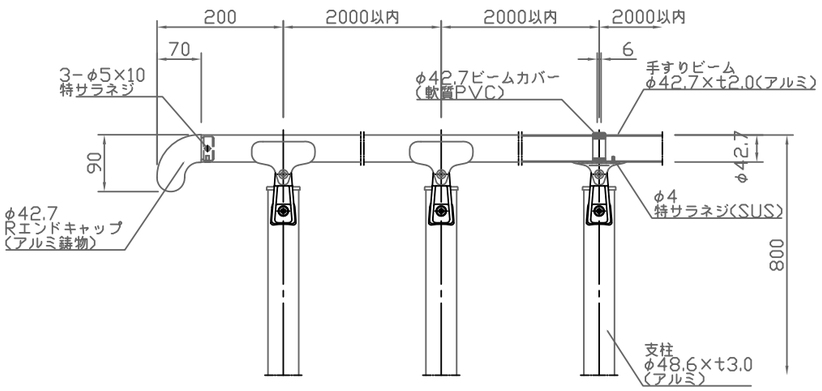

組立詳細図　S＝1:10

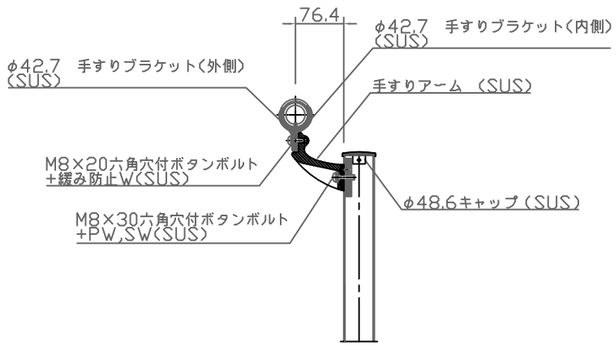

アルミ製手すり フロント1段 φ42.7			
部材	サイズ	材質	表面処理
支柱	φ48.6×t3.0	JIS H 4100 6N01S-T5	JIS H 8602
手すりビーム	φ42.7×2.0		
ブラケット類	−	SCS13(SUS304相当)	ビターブラウン色：焼付塗装 ブロンズ色：焼付塗装
			ファインシルバー色：電解研磨
端部エンドキャップ	−	AC4C	焼付塗装
ビームカバー	−	軟質PVC	

特記仕様		種別	標準品	図種	承諾願図	図面名	MST-F1-AC アルミ手すり フロント1段
		担当	承認		file name: MST-F1-AC	縮尺	図　示

株式会社 丸山製作所