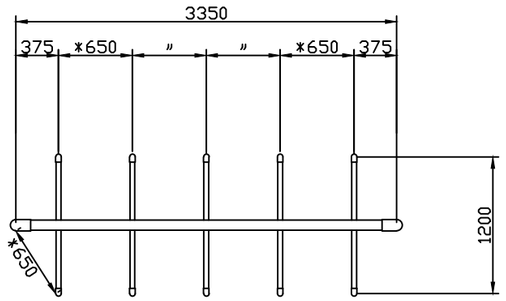

平面図 S＝1:50

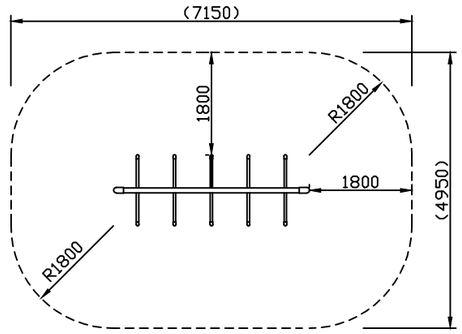

*安全領域平面図 S＝1:100

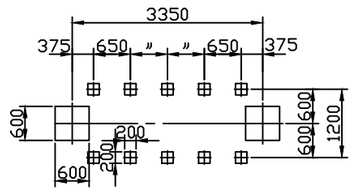

基礎伏図 S＝1:100

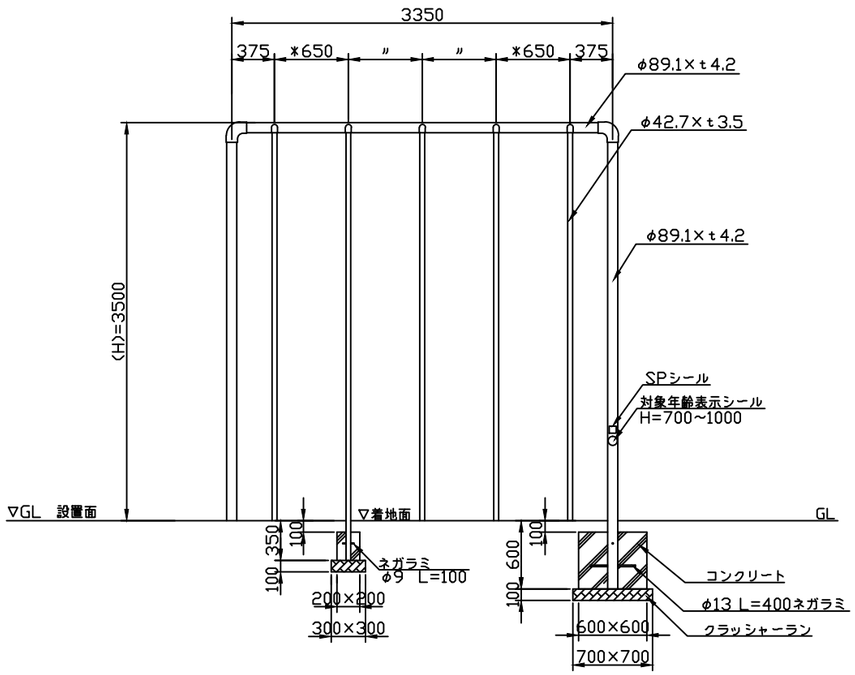

立面図 S＝1:50

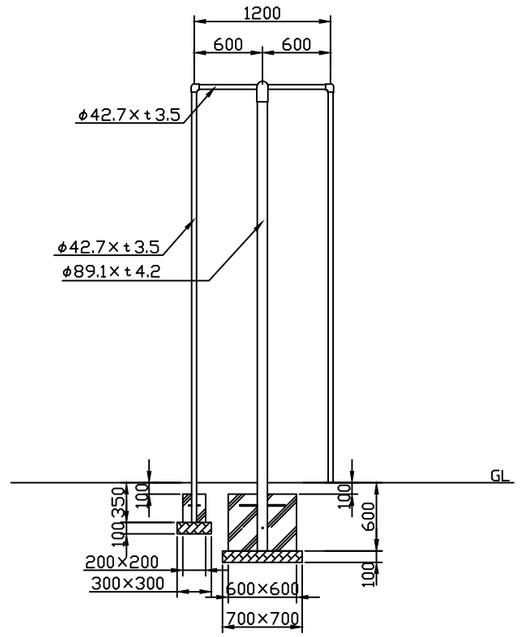

側面図 S＝1:50

＊対象年齢は、児童/6～12歳とする。
＊(H)は落下高さとする。

安全規準適合品

特記仕様	・JISGに準拠する配管又は構造用炭素鋼鋼管及び鋼材とする。 ・鋼材は亜鉛メッキ(電気又は溶融)とし、環境対応型焼付塗装仕上げとする。 ・本製品は、(一社)日本公園施設業協会(JPFA)が定める賠償責任保険加入製品とする。 ・本製品はJPFA-SP-S:2014に準拠した製品とする。(*印の寸法は注意すべき規定項目)	類別	標準品	図種	承諾願図	図面名	MH-10B はん登棒(10人用)
		担当	上條	承認	丸山	file name: MH-10B	縮尺 図 示	株式会社 丸山製作所